DMTS Magazine Vol. 01

DMTS

Body Sealing System

www.dmtsc.com

通过变革和创新性的研究开发成为值得信赖性的企业

DMTS Co., Ltd.

01 Business Overview

02 STRUCTURE ADHESIVE Sealing System

03 HEMMING(SWIRL) Sealing System

04 Motor Swirl Sealing System

05 MASTIC Sealing System

DMTS自 1988年成立以来专注于研发及供应汽车生产线上的涂胶设备及视觉检测系统，并提供设计, 制作, 安装调试, 售后等综合性服务。

同时公司全体员工竭尽全力通过进行品质改革，实现以更好的技术和品质去赢得客户的信赖。

公司所生产的涂胶设备已获取CE，UL，Gost-R认证等，主要客户分布于美国, 日本, 中国, 欧洲, 俄罗斯, 印度, 巴西, 印度尼西亚等各国, 并持续推进新技术的开发, 致力于成为世界一流的涂胶领域综合企业。

High Quality Performance
Sealant Equipment

DMTS

Smart 设备具备

▶可保证±1%的涂胶精度

▶涂胶 位置 反复 精度 保证

▶机器人 兼容性

▶可主动应对客户要求

▶通过增加强度，提高车辆碰撞安全性

▶通俗易懂的人机界面

01

DMTS Co.,Ltd
Business Overview

06 BPR Sealing System

07 2K Sealing System

08 Booster Line Up

09 Gun Line Up

涂胶反复精度保证

保证±1% 涂胶精度

保证±0.5mm 涂胶位置精度

机器人兼容性

可与所有品牌的机器人兼容

可支持所有通讯方式

机器人速度有变化时，也可实现定量涂胶

可用机器人模拟量 / 规范控制涂胶

主动响应客戶要求

提供为客戶定制的 "TOTAL SOLUTION"

一年365天24小时远程提供支援服务

按客戶要求提供灵活的工艺

通俗易懂的人机界面

适用触屏便于操作

界面直观易于操作

各Part类具有较高的互换性便于维护

Worldwide Business

The World Best
Sealing Equipment

DMTS致力于成为全球汽车行业中
一流的涂胶设备企业。

DMTS 总部(韩国)
蔚山广域市南区科技产业路29号路172（斗旺洞）
T.+82-52-295-3636 F. +82-295-4923

DMTS R&D CENTER
地址: 蔚山广域市南区科技产业路81号路11

01

DMTS Co.,Ltd
Business Overview

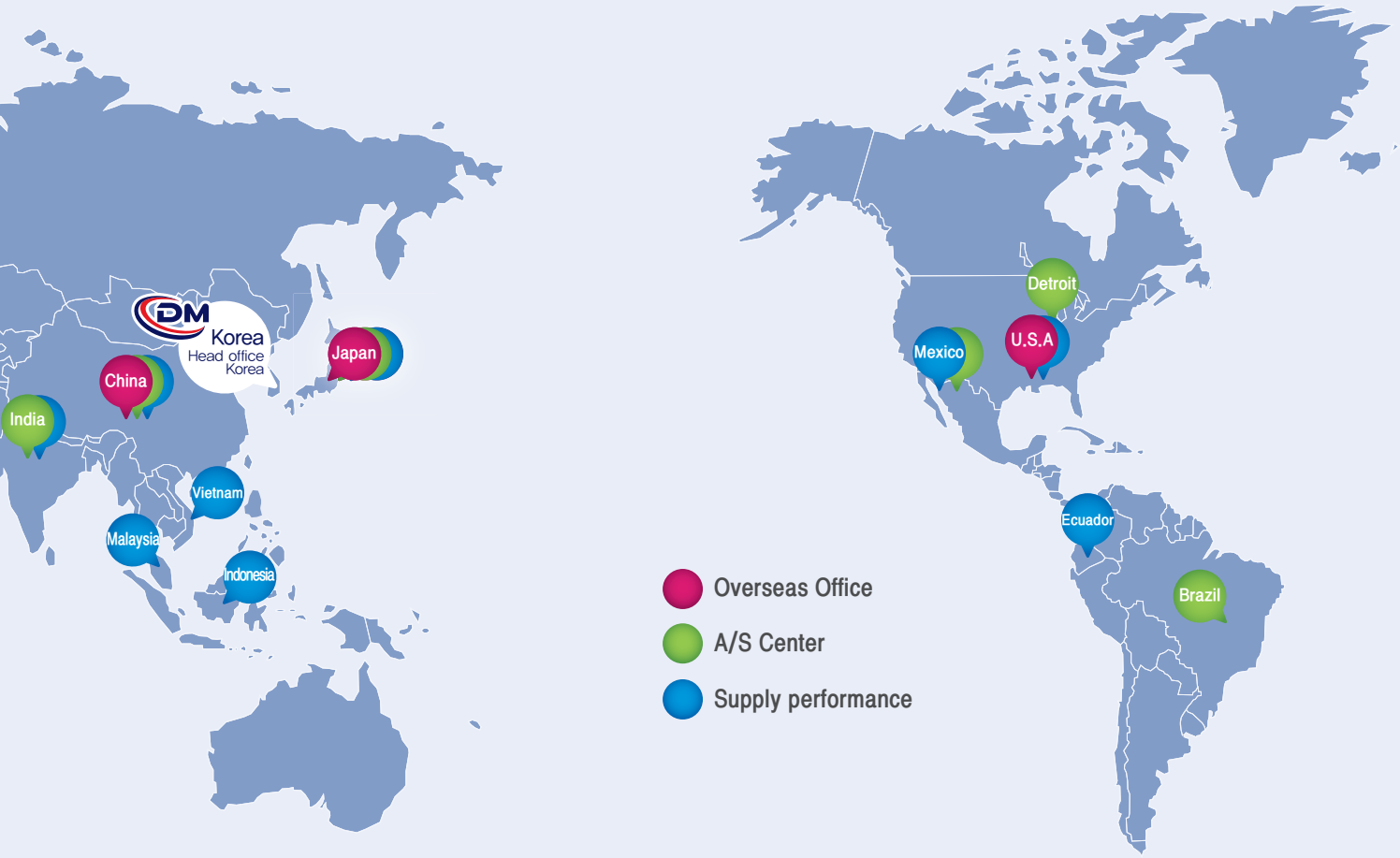

中国：北京大铭世进机械设备有限公司
北京市顺义区马坡镇复兴四街3号金蝶软件园A座622室
T. +86-10-5706-5700 F. +86-10-5706-5710

美国：DMTS USA LLC
Alabama Office 807 Oliver Ct Montgomery AL 36117, USA
T.+1-334-356-9843 F. +1-334-356-9846

Japan Corporation : DMTS Co., Ltd.
1-1208, Koshin, Nagoya Shi Moriyama Ku, Aichi Ken, 463-0079, Japan.
T. +81-52-228-8281 F. +81-52-228-8286

美国：Detroit Technical Center
31020 Industrial Rd Livonia, MI 481508, USA
T. +1-304-641-4541

Equipment Application

Mastic Sealing

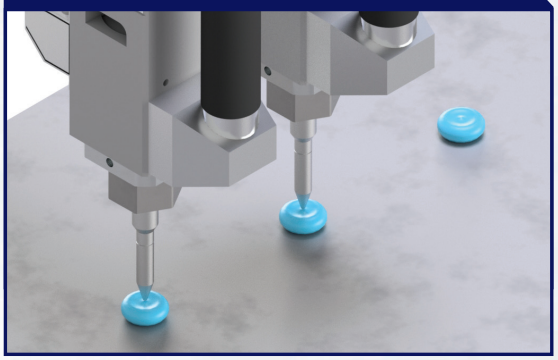

- Hood
- Door
- Roof
- Trunk Lid
- Lift Gate

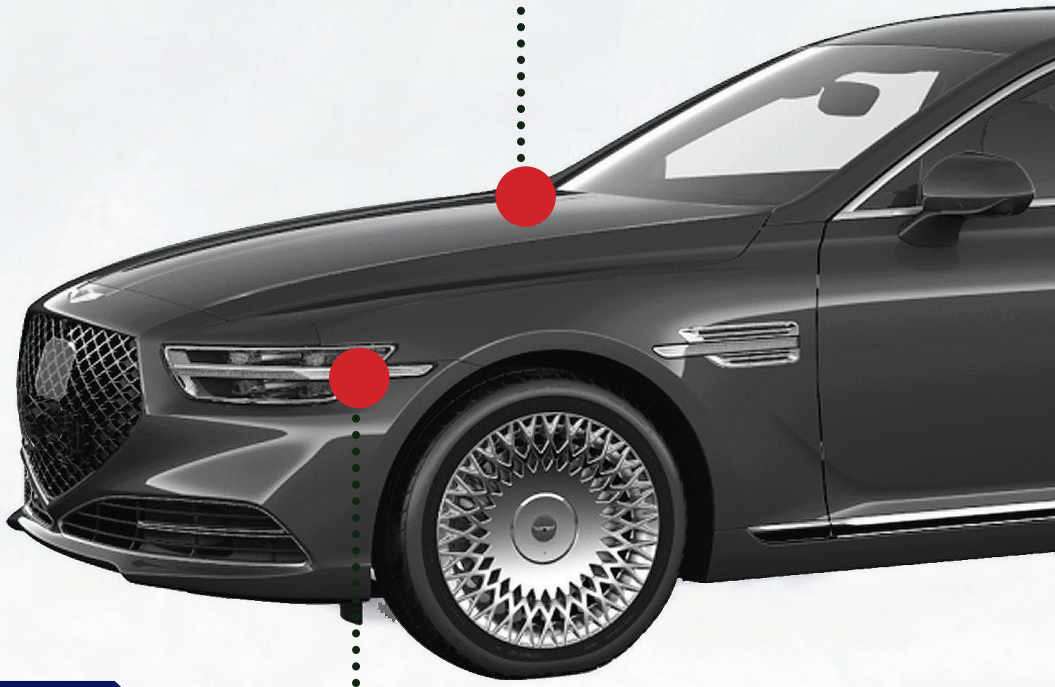

Hemming Sealing

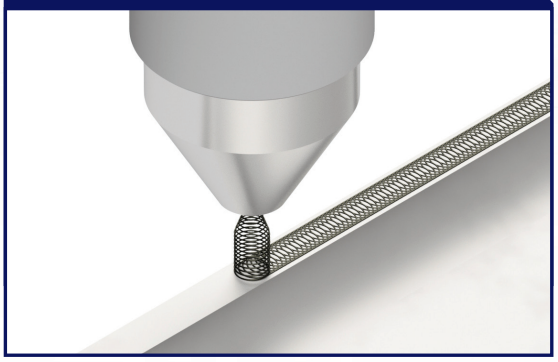

- Hood
- Door
- Lift Gate
- Trunk Lid

Structure Adhesive Sealing

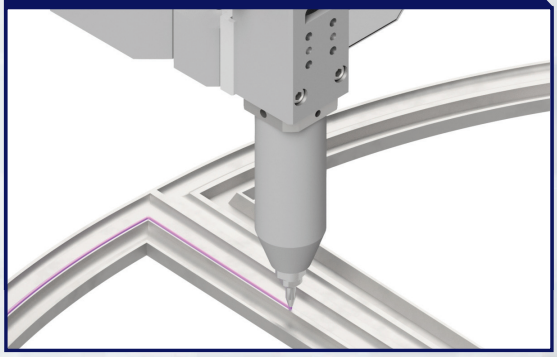

- Side
- Quarter
- Dash
- Roof
- Floor

2k Sealing

- Side
- Quarter
- Dash
- Roof
- Floor

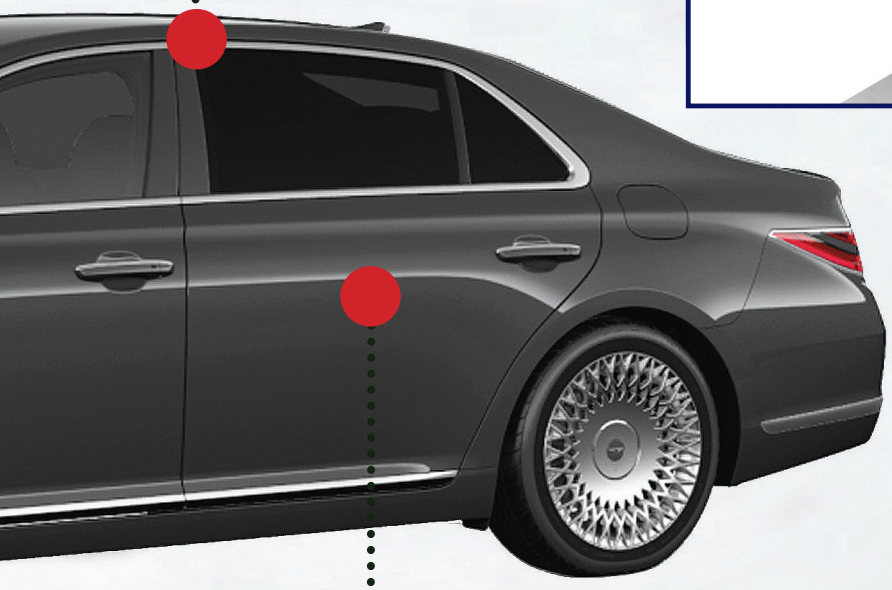

BPR Sealing

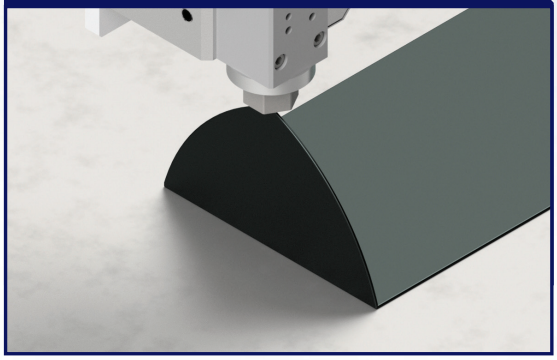

- Hood
- Fender
- Door
- Trunk Lid
- Lift Gate
- Side

STRUCTURE ADHESIVE Sealing System

结构胶广泛用于车身钣金件的连接部位，具有密封、防锈及优秀的粘接力，可确保车身结构的强度。

Controller Option
H : 1,360(SEALING)
H : 1,740(Sealing+Vision)

PUMP OPTION
5 gal
55gal

BOOSTER OPTION
50cc
100cc
150cc
200cc

GUN OPTION
Extrude 100
Extrude 150

设备参数

涂胶方式	涂胶流量	涂胶压力	涂胶速度	流量控制方式	流量控制精度
Extrude	Max 20cc/sec	Max 200bar	Max 700mm/sec	Servo 体积控制	±1%

02

STRUCTURE ADHESIVE
Sealing System

适用部位

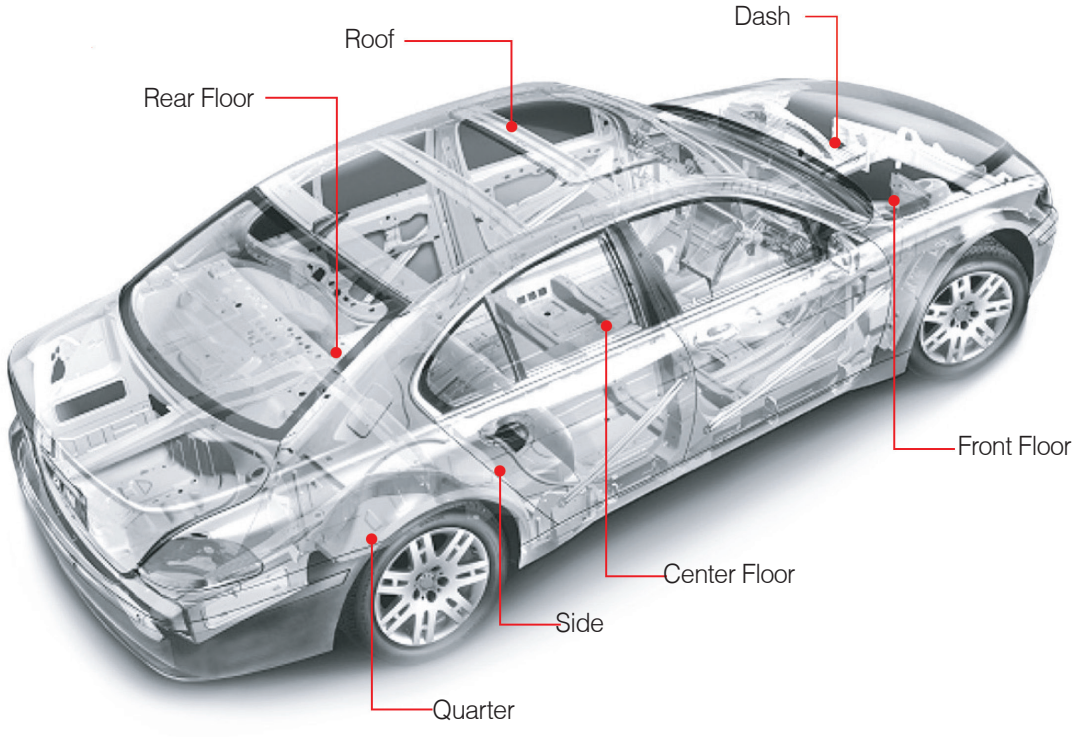

涂胶形状

系统可实现连续、断续两种挤压式喷涂，焊点断续喷涂工艺是使用专用涂胶软件以适应涂胶位置不均匀及不同间距的稳定涂胶 。

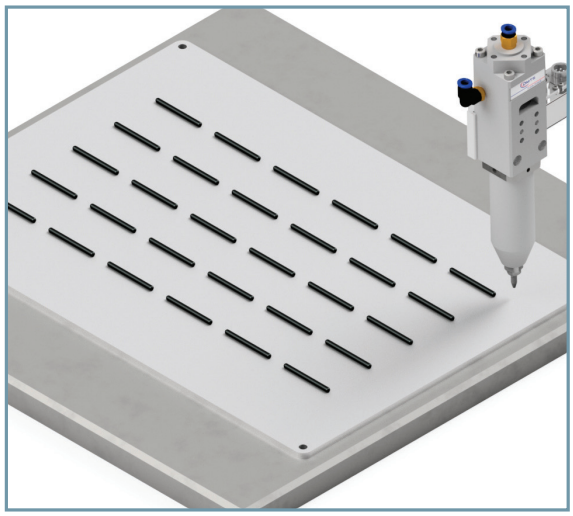

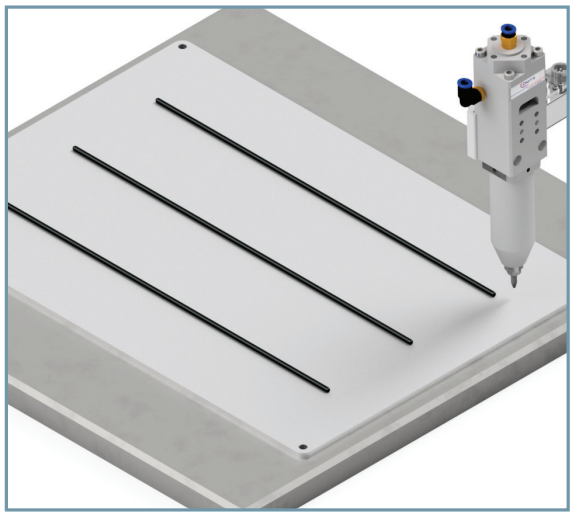

HEMMING(SWIRL) Sealing System

折边胶广泛用于车门, 发动机罩、行李箱盖等卷边结合部位, 具有钣金粘接, 密封、防锈功能。

Controller Option
H : 1,360(SEALING)
H : 1,740(Sealing+Vision)

PUMP OPTION
5 gal
55gal

BOOSTER OPTION
200cc
500cc
AOPR Type

GUN OPTION
Extrude 100
Extrude 150
Extrude 200

设备参数

涂胶方式	涂胶流量	涂胶压力	涂胶速度	流量控制方式	流量控制精度
Swirl	Max 20cc/sec	Max 200bar	Max 500mm/sec	Servo 体积控制	±1%

03

HEMMING(SWIRL) Sealing System

适用部位

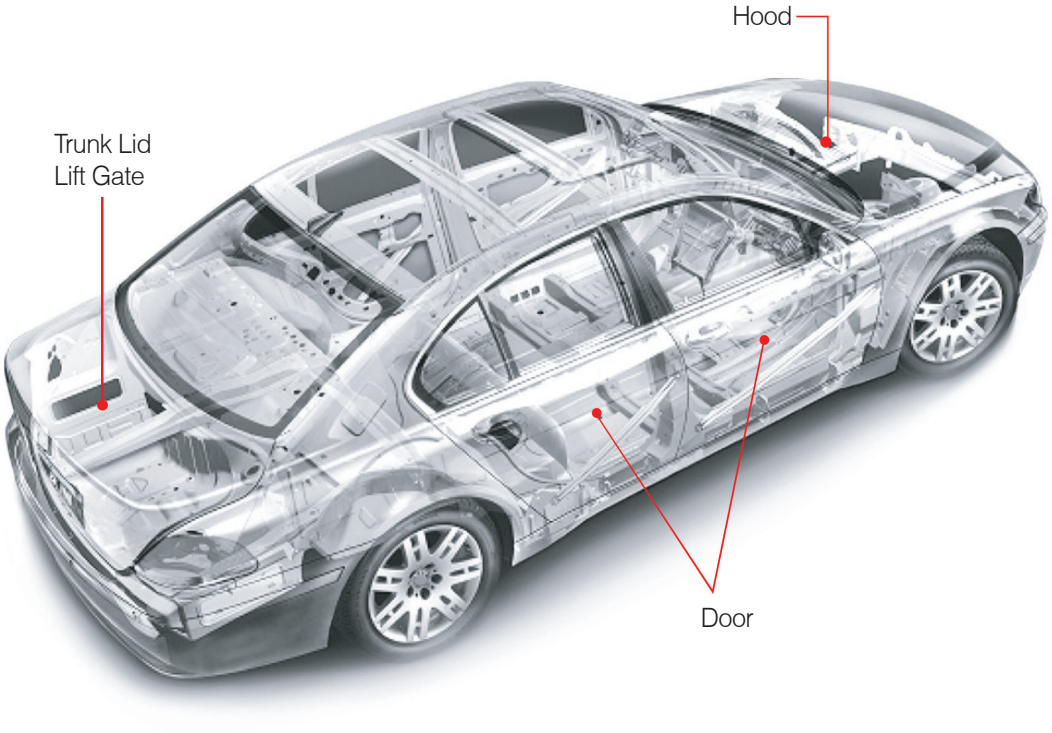

涂胶形状

M -Swirl方式：通过伺服电机驱动偏心轴式旋转胶嘴形成螺旋式涂胶规范。

Air Swirl方式：通过胶嘴处可按比例调节的多个吹射气源，使胶条形成螺旋式涂胶规范。

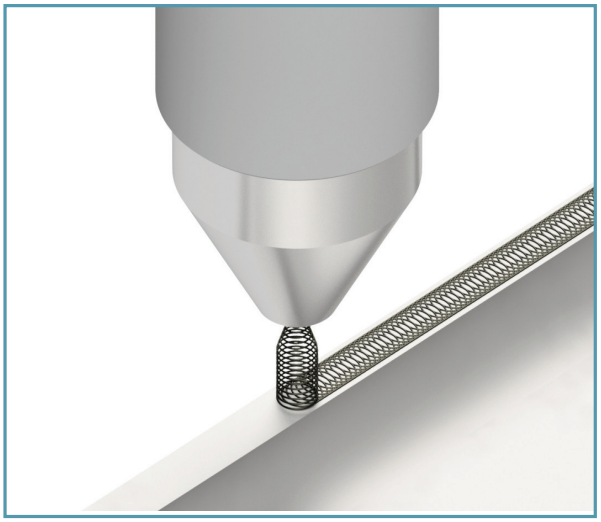

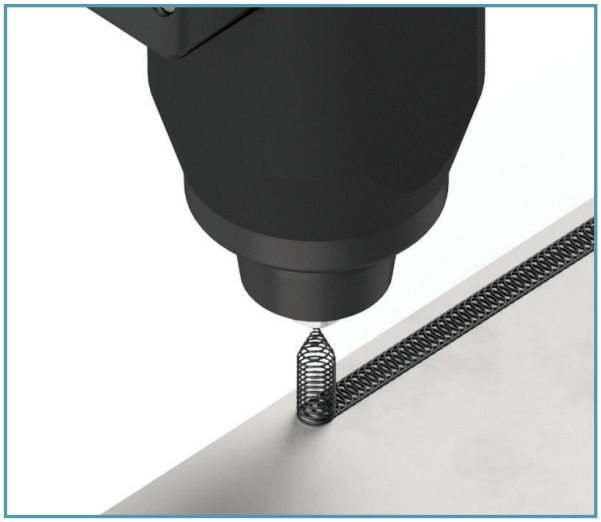

Motor Swirl Sealing System

通过电动 SWIRL 密封系统 (TS-SWIRL 7000) 提高结构密封剂应用质量

设备介绍

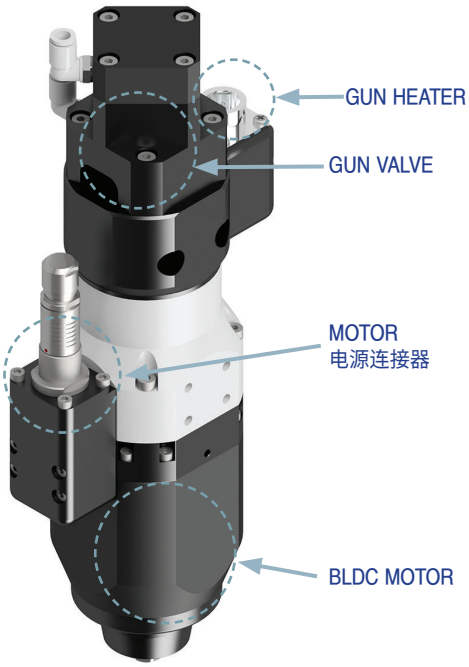

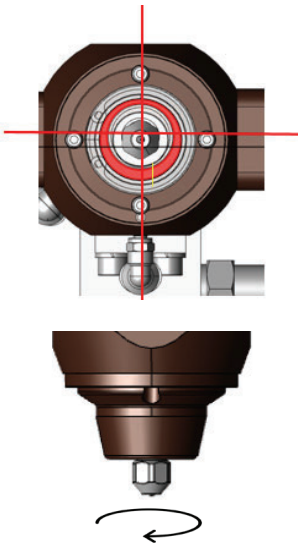

通过电机旋转喷头
旋转形成漩涡图案

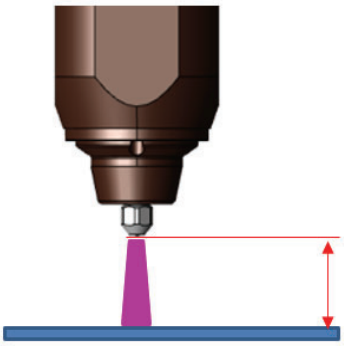

增加钢板和喷嘴之间的应
用距离最多30毫米)

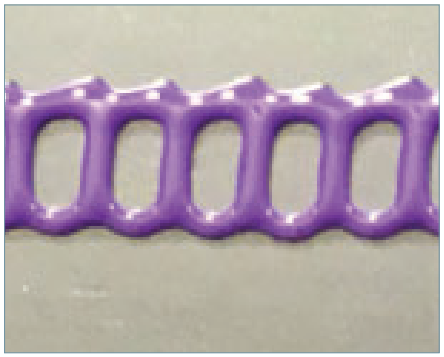

结构胶的应用

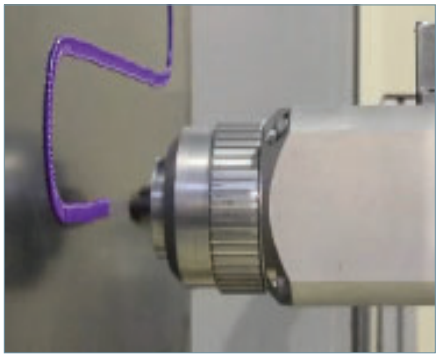

结构胶水平应用
(面板之间的距离最大 30mm)

设备参数

- 水平应用结构密封胶时提高附着力
- 与BEAD应用相比，不会因面板间距而导致喷嘴损坏或面板划痕, 无需根据面板高度进行精细教学。
- 应用高度为 10 至 30 毫米
- 面板和喷枪角度 90° 可以垂直和水平应用
- 可通过 RPM 控制调整旋流间距

04

Motor Swirl Sealing System

适用部位

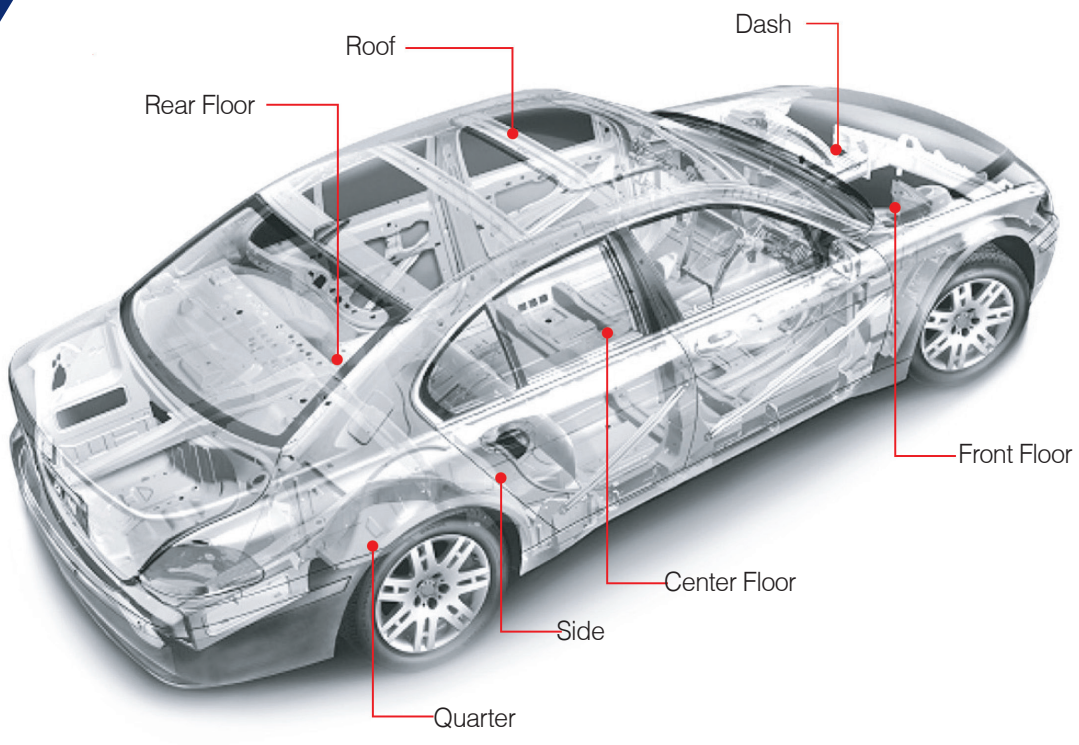

涂胶形状

每个 RPM 的应用宽度变化测试
5,000rpm~9,000rpm测试（涂布高度：10mm，涂布速度：300mm/s，喷嘴：Ø0.8）

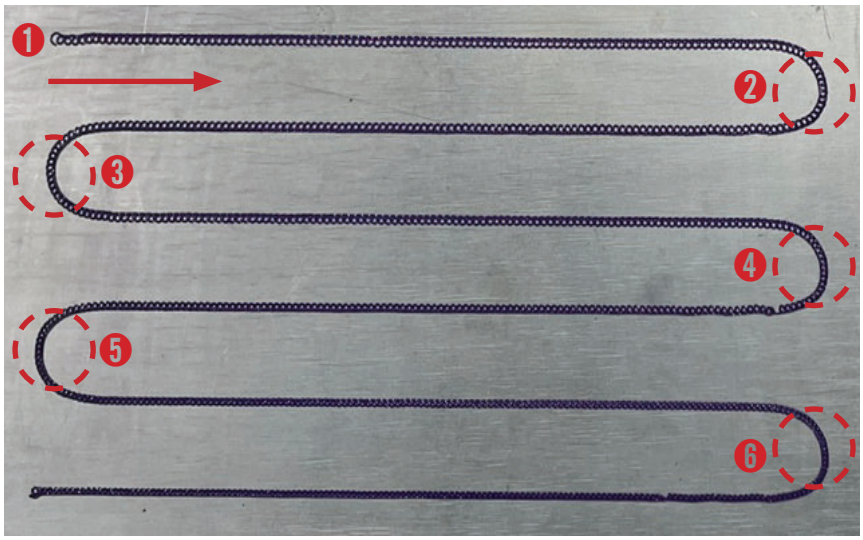

在相同流量（1.0cc）下，随着喷嘴转速的增加，喷洒宽度变窄，呈反比关系。

MASTIC Sealing System

膨胀胶做用于汽车钣金与加强筋、骨架支撑架之间的粘接，具有高膨胀率、良好的附着性、减震降噪及密封效果。

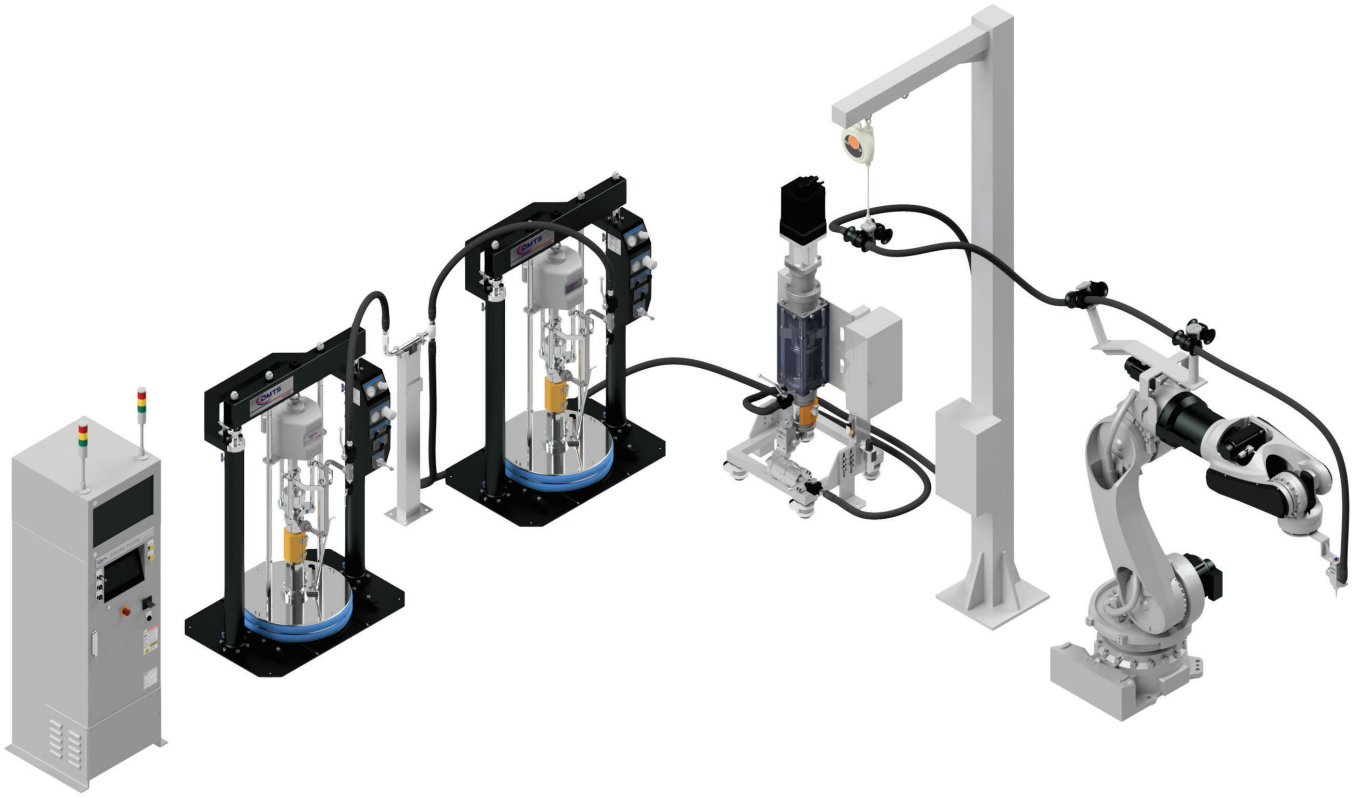

Controller Option
H : 1,360(SEALING)
H : 1,740(Sealing+Vision)

PUMP OPTION
5 gal
55gal

BOOSTER OPTION
200cc
500cc
AOPR Type

GUN OPTION
Extrude 100
Extrude 150
Extrude 200

设备参数

涂胶方式	涂胶流量	涂胶压力	涂胶速度	流量控制方式	流量控制精度
Extrude	Max 20cc/sec	Max 200bar	Max 500mm/sec	Servo 体积控制	±1%

05
MASTIC
Sealing System

适用部位

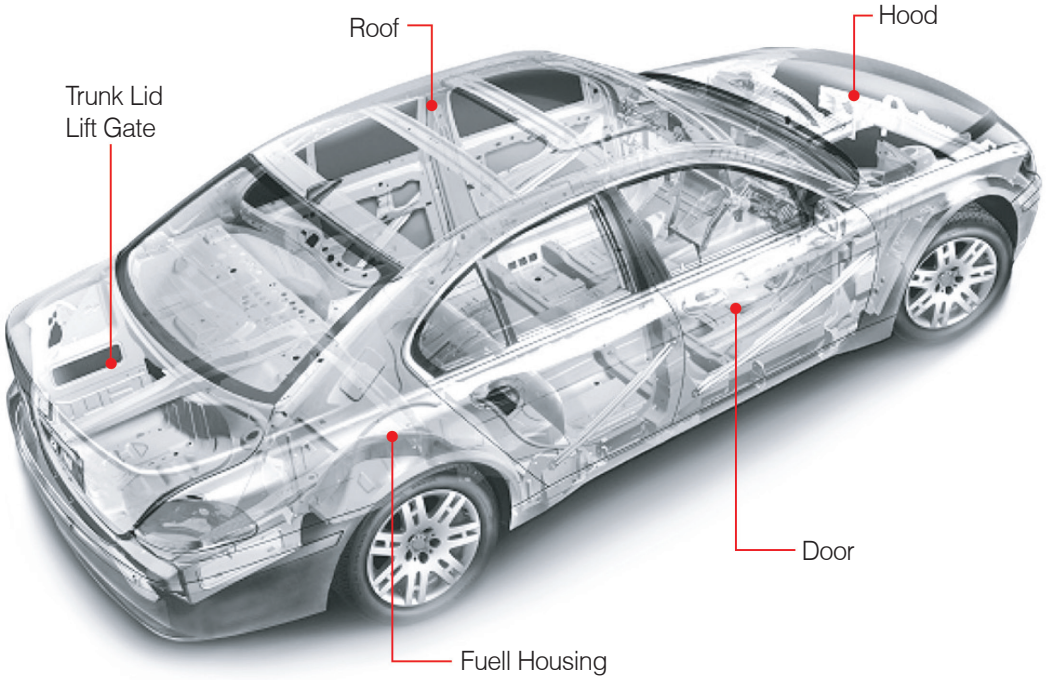

涂胶形状

可实现点状、线状两种挤出式涂胶规范。

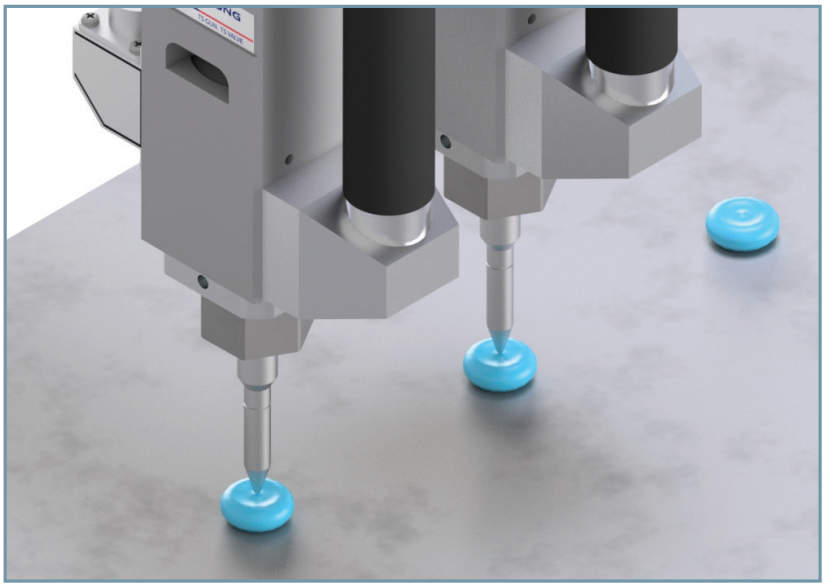

BPR Sealing System

BPR(钢板补强胶)用于车身车门、发动机盖、侧围、翼子板等部位，具有补强钢板及阻尼效果。

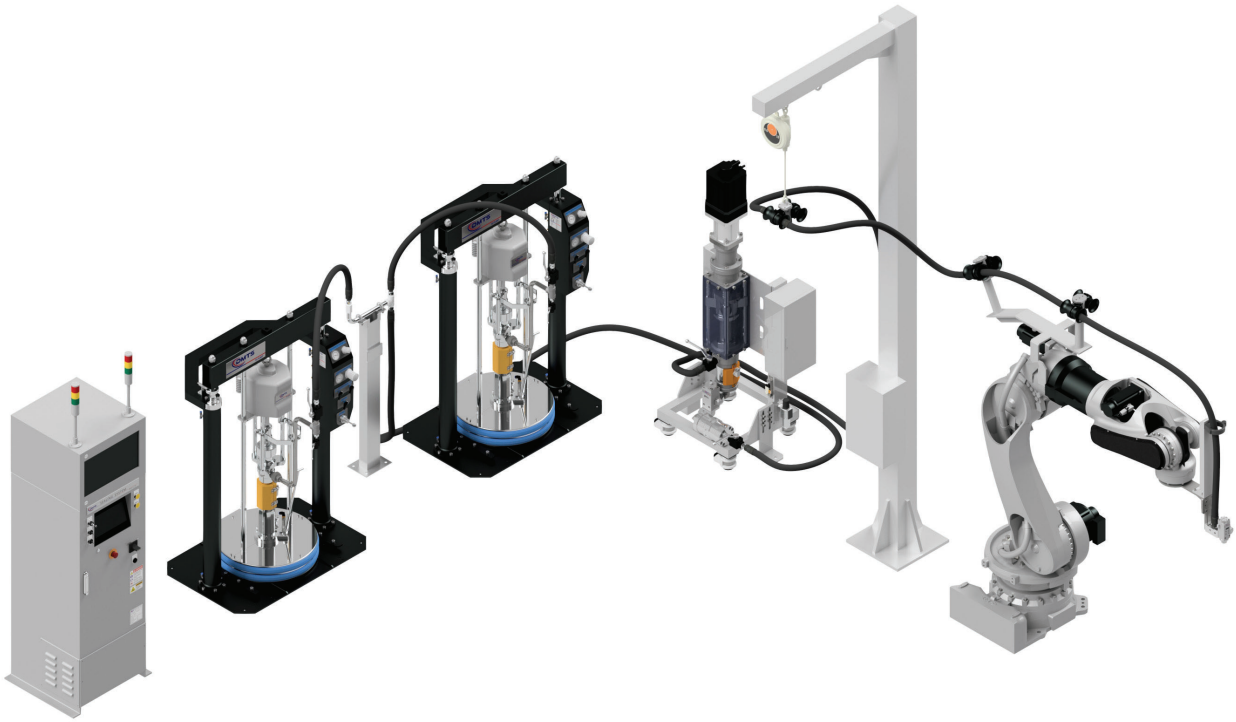

Controller Option
H : 1,360(SEALING)
H : 1,740(Sealing+Vision)

PUMP OPTION
5 gal
55gal

BOOSTER OPTION
500cc

GUN OPTION
Extrude 100
Extrude 150
Extrude 200

设备参数

涂胶方式	涂胶流量	涂胶压力	涂胶速度	流量控制方式	流量控制精度
Flat Stream	Max 120cc/sec	Max 200bar	Max 700mm/sec	Servo 体积控制	±1%

06
BPR
Sealing System

适用部位

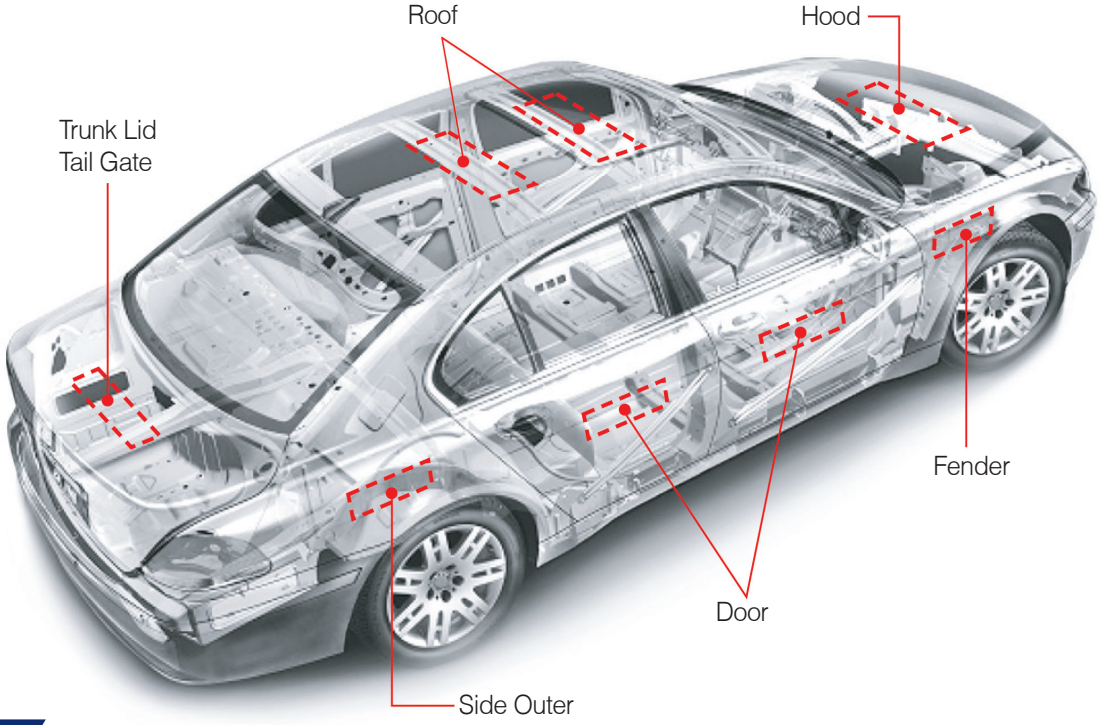

涂胶形状

BPR：将高粘度的材料加热到施工条件，以高压喷射方式进行喷涂；并可适用于曲面及有段差部位的喷涂。

双重 BPR：以挤出方式进行涂胶，即在橡胶材料的表面上再涂一层树脂材料，防止发生凹痕。

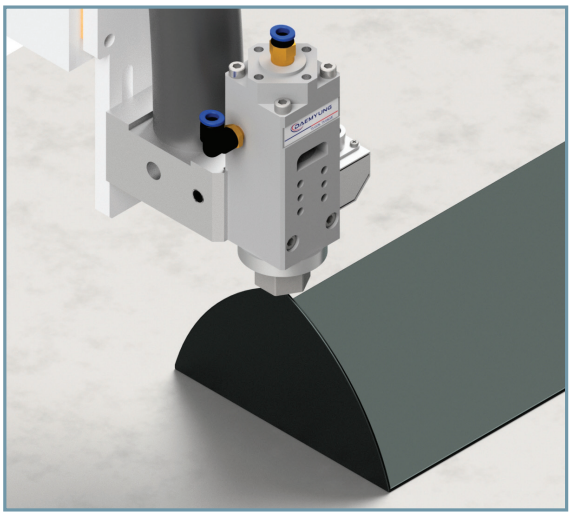

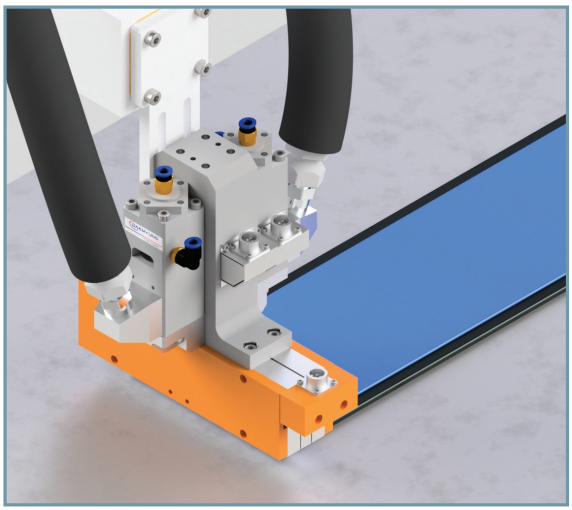

2K Sealing System

根据胶料和固化剂的混合后在常温状态下自然固化的特，进行涂胶的系统。
且适用于无法使用结构胶两种材料的粘接

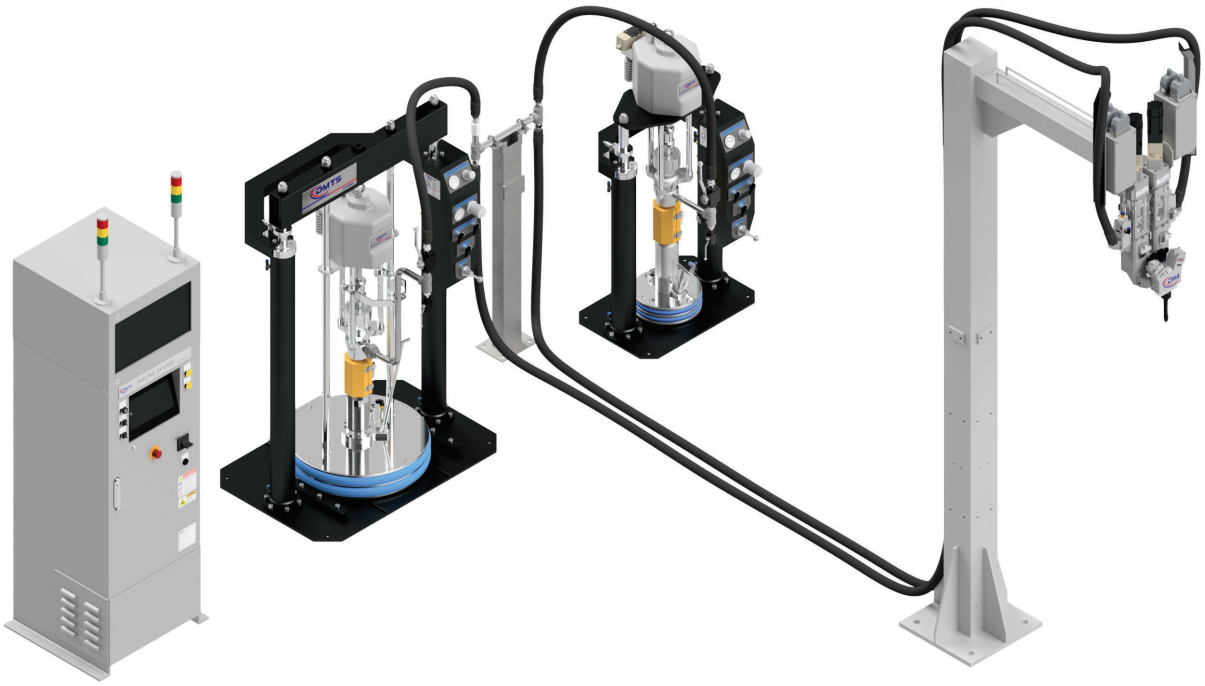

Controller Option
H : 1,360(SEALING)
H : 1,740(Sealing+Vision)

PUMP OPTION
5 gal
55gal

BOOSTER OPTION	
胶料	固化剂
50cc	50cc
100cc	100cc
150cc	150cc
200cc	200cc

GUN OPTION
2k Gun

设备参数

涂胶方式	涂胶流量	涂胶压力	涂胶速度	流量控制方式	流量控制精度
Extrude	Max 20cc/sec	Max 200bar	Max 700mm/sec	Servo 体积控制	±1%

07

2K
Sealing System

适用部位

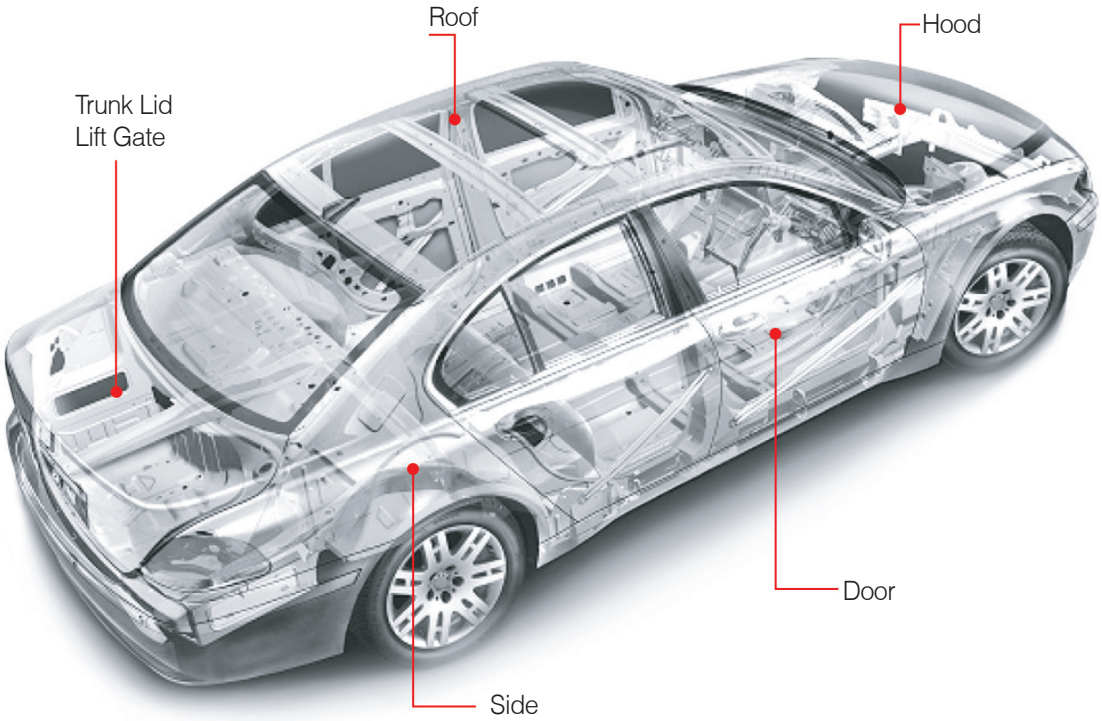

涂胶形状

2k 涂胶以挤出形式进行涂胶，可全面适用于结构胶涂胶部位并可满足多种工艺需求。

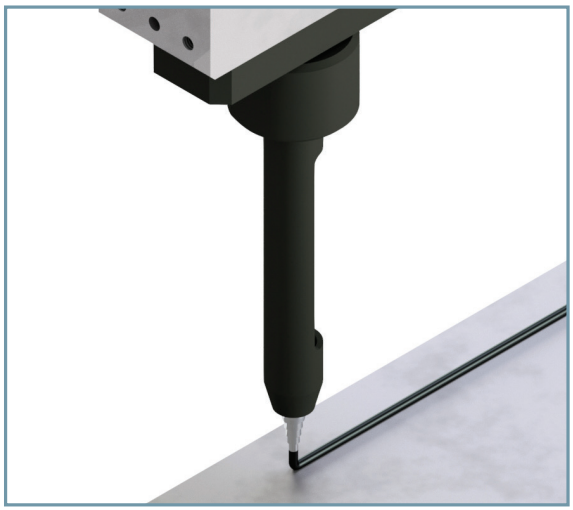

Booster Line Up

定量装置具有定量涂胶所需的功能(初始压力控制、定量涂胶控制、 涂胶量监测)等。
该定量装置是把胶料填充到定量的密闭空间内使用，不受因胶泵输出的压力、脉冲、阻力(管路阻力)等影响。

TS Booster 50

TS Booster 50	
行程	70mm
定量泵容量	50cc
涂胶压力	Max 200bar
涂胶流量	20cc/sec
尺寸	250 X 300 X 870

TS Booster 100

TS Booster 100	
行程	141mm
定量泵容量	100cc
涂胶压力	Max 200bar
涂胶流量	20cc/sec
尺寸	250 X 308 X 1200

08

Booster Line Up

TS Booster 200

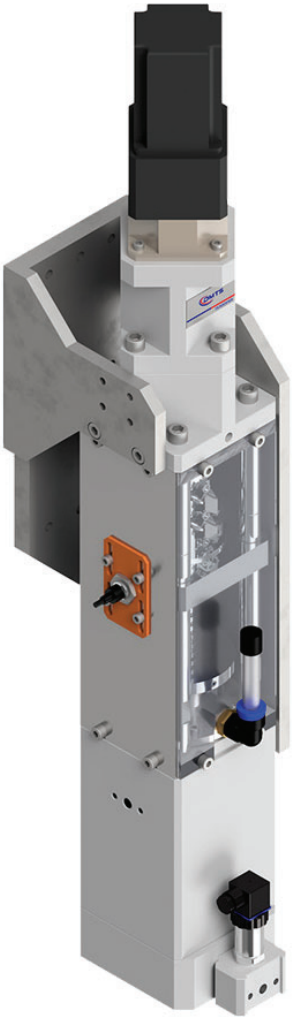

TS Booster 200	
行程	102mm
定量泵容量	200cc
涂胶压力	Max 200bar
涂胶流量	40cc/sec
尺寸	314 X 423 X 1185

TS Booster 500

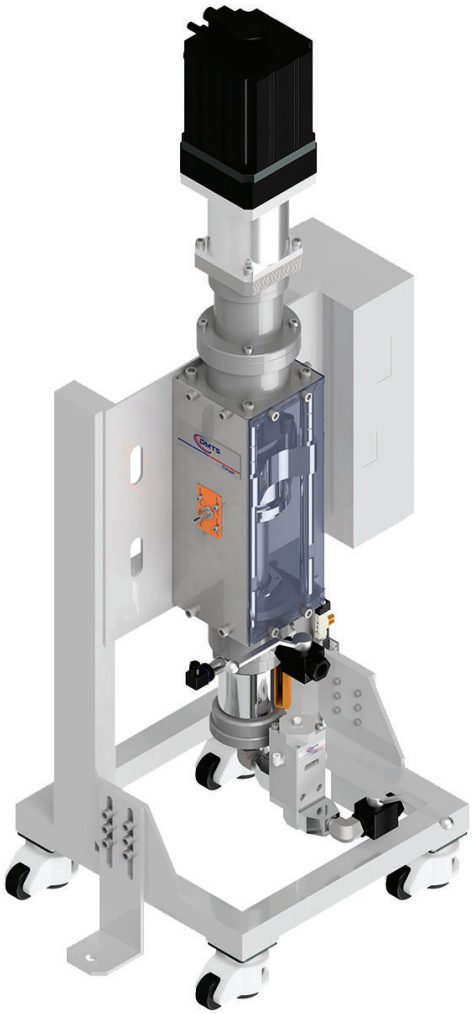

TS Booster 500	
行程	150mm
定量泵容量	500cc
涂胶压力	Max 200bar
涂胶流量	120cc/sec
尺寸	790 X 644 X 1790

Gun Line Up

DMTS Gun具有直线、点状、条状、螺旋等多种挤出式涂胶规范功能, 通过控制(ON/OFF)气动驱动装置进行涂胶。

TS Extrude 100

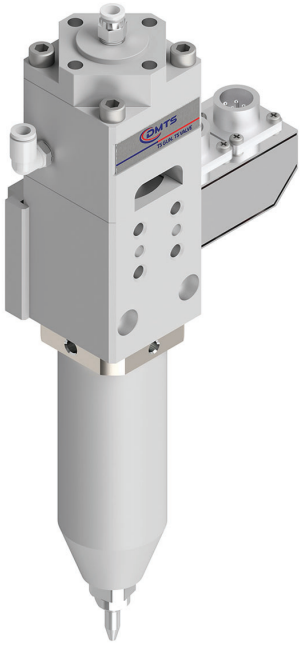

TS Swirl

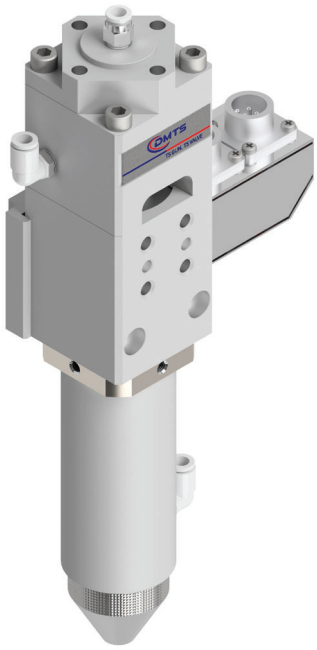

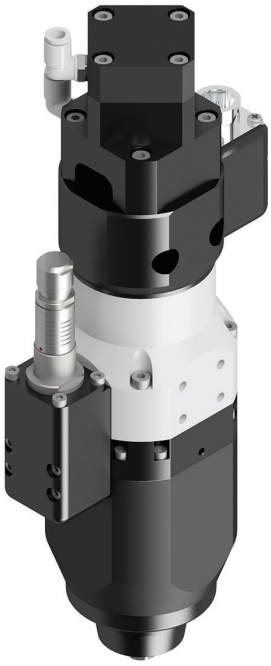

涂胶形状

涂胶形状

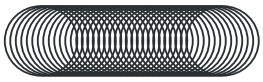

TS Extrude 100	
行程	2mm
定量泵容量	3~5bar
涂胶压力	Max 300bar
涂胶流量	1.5kg
尺寸	130 X 60 X 300

Air-Swirl	
喷涂宽度	3~15mm
与板件间距	25~35mm
涂胶压力	Max 300bar
重　量	1.5kg
尺寸	130 X 60 X 300

M-Swirl	
喷涂宽度	3~15mm
与板件间距	10~50mm
涂胶压力	Max 200bar
重　量	2kg
尺寸	413 X 118 X 108

09
Gun Line Up

TS Flat Stream

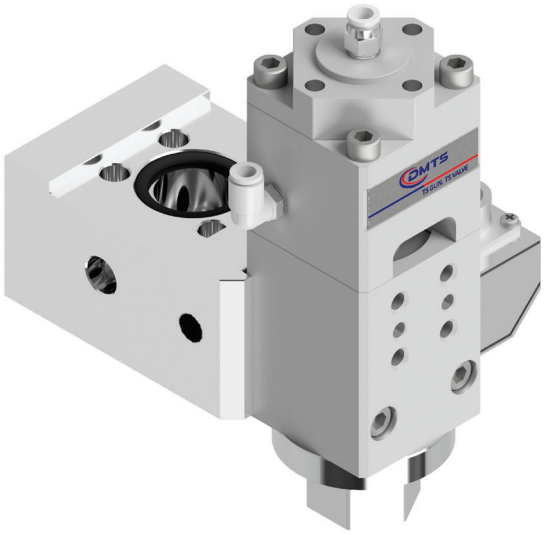

涂胶形状

TS Flat Stream	
喷涂宽度	2mm
适度压力	3~5bar
涂胶压力	Max 300bar
重　量	1.5kg
尺寸	115 X 140 X 189

TS 2k Gun

涂胶形状

TS 2k Gun	
喷涂宽度	2mm
适度压力	3~5bar
涂胶压力	Max 300bar
重　量	2kg
尺寸	220 X 85 X 220

(株)大明TS

总公司

总公司 | 蔚山广域市南区科技产业路29号路172号
TEL：(052)295-3636　TEL：+82-52-295-3636　FAX：+82-52-295-4923　E-mail：dmts-m@dmtsc.com
R&D中心 蔚山 | 蔚山广域市南区科技产业路81号路11号
R&D中心 大田 | 大田广域市儒城区嘉定路218韩国电子通信研究院9栋2楼太赫兹共同研究室

海外分公司

美国分公司：DAEMYUNG USA LLC.

Alabama Office
807 Oliver Ct Montgomery AL 36117, USA
TEL：(+1)334-356-9843　FAX：(+1)334-356-9846

Detroit Technical Center
31020 Industrial Rd Livonia MI 48150, USA
TEL：(+1)304-6 41-4541

中国分公司：北京大铭世进机械设备有限公司
NO.622, Block A, Kingdee Software Park, NO.3 Fuxing Four Street, Mapo Town, Shunyi District, Beijing
TEL：(+86)10-5706-5700　FAX：(+86)10-5706-5710

日本分公司：株式会社DMTS.
1-1208, Koshin, Nagoya Shi Moriyama Ku, Aichi Ken, 463-0079, Japan.
TEL：(+81)52-228-8281　FAX(+81)52-228-8286

www.dmtsc.com

Printed in Jan. 2023